Enkelt är bättre.

Vår värld av termisk bläckstråleteknik

wolke by VIDEOJET

Enkel kvalitetssäkring för koder

Det är avgörande att rätt kod tillämpas på rätt produkt eller förpackning på rätt plats.

Hjälp till att minimera risken för kostsamma produktåterkallelser samtidigt som du sänker kostnaderna som uppstår av att köra produktionen igen.

Videojets/Wolkes expertis är inte begränsad till utskrift av koder, utan täcker också integreringen av system för säkerhetskopiering av utskriftsdata och optimering av administrationen.

Vikten av märkningsnoggrannhet

Det första steget, implementeringen av en Videojet-/Wolke-lösning för att kvalitetssäkra märkningen, erbjuder följande avgörande fördelar:

- Minskning av märkningsrelaterat spill och därmed associerade kostnader
- Lägre kostnader för byte av återkallade/kasserade produkter
- Lägre affärsförluster på grund av leverans av defekta produkter
- Skydd av varumärkesimage genom att begränsa återkallelser
- Uppfyll krav på noggrannhet och produktspårbarhet för detaljhandels- och regleringsriktlinjer

Fördelar med termiska bläckstråleskrivarlösningar (TIJ)

Termiska bläckstråleskrivarlösningar från Videojet marknadsförs under varumärkena Videojet och Wolke, och rankas bland de industriella TIJ-skrivare med den högsta upplösningen i världen. Denna utskriftskvalitet uppnås med TIJ-patroner som ger en maximal utskriftsupplösning på 600 x 600 dpi.

Då kan skarpa och lättlästa koder som uppfyller kodstandarderna GS1, securPharm, HIBCC och ICCBBA genereras. Oavsett om alternativa teckensnitt, logotyper, endimensionella streckkoder eller 2D-koder ska användas, ger termisk bläckstråle exakt den kod som krävs på din produkt.

Dessutom imponerar våra TIJ-lösningar på kunderna med sin renhetsgrad och minimala underhållskrav. Patronen innehåller skrivhuvudet och bläckförsörjningen, vilket minimerar behovet av kostsamt underhållsarbete för att till exempel byta pumpar, filter eller slangar. Bökigt bläckbyte är nu ett minne blott, och det finns inget behov av att skölja munstyckena. Den enkla designen möjliggör också smidig användning tack vare snabbt patronbyte.

Faktum är att Videojets expertis sträcker sig längre än att bara skriva ut högkvalitativa koder. Vi ligger även i framkant när det kommer till att integrera system, spara utskriftsdata och optimera hanteringen. Med detta i åtanke erbjuder vi processvalidering baserat på GAMP® 5-standarder när vi installerar och startar upp våra kodningslösningar.

Ännu en tjänst som Videojet erbjuder är testning av kodhållbarheten. Genom att arbeta tillsammans med PTS (Paper Technology Institute) testar vi torktid, ljusbeständighet och vattentålighet för koden på dina vikbara kartonger. Genom att göra det kan du se till att koden är tydligt läsbar under hela produktens livslängd.

Fyra modeller för individuella krav

- **Wolke m610 advanced**
- **Wolke m610 oem**
- **Wolke m610 touch/Videojet 8520**

Provutskrifter

Linjära streckkoder

Hög bandbredd på streckkoder för automatisk kodning.
UPC A&E; EAN 8 & 13;
KOD 128 A, B&C;
UCC/EAN/GS1-128; KOD 39; Interleaved 2 of 5

1234 5670
EAN 8

1 234567 890128
EAN 13

1234567890
EAN 128

1234567890
Code 39

1 23456 78901 2
UPC-A

1234567890
Codabar

2D-koder

Brett utbud av standard-2D-koder, inklusive DataMatrix GS1/PPN/HIBC.

DataMatrix

MicroPDF417

(01)12345678901237
(17)110718
GS1 DataBar – Stacked

(01)12345678901237
(17)110718
GS1 DataBar – Limited

QR-kod

Logotyper och grafik

wolke by VIDEOJET

VIDEOJET

FRAGILE

MADE IN THE U.S.A.

Teckensnitt

Användardefinierade teckensnitt kan anpassas helt. Alla Truetype®-teckensnitt är tillgängliga för m610 touch, m610 oem och m600 universella enheter.

2mm Arial
3mm Arial
5mm Arial
12mm

Specialteckensnitt

För användning med optisk teckenigenkänning (OCR)

Videojet Technologies
OCR-A

Videojet Technologies
OCR-B

m610 advanced

Helt enkelt högpresterande:
experten på utskrifter av komplexa produktkoder

Tack vare kraftfull bearbetningshårdvara och gränssnitt kan m610 advanced också integreras i en helautomatisk processkontroll.

Pålitlig, ren och snabb

Med avancerad utskriftsteknik erbjuder m610 advanced skarpa, högupplösta utskrifter som är oumbärliga för bildbaserade streckkodsläsare vid höga hastigheter.

Designen på m610 advanced har moderniserats med en USB-port på framsidan och en större skärm, men måtten är samma som för de tidigare m600-modellerna för enkelt byte.

Andra tekniska höjdpunkter

- Distribuerad kontroll via PLC och värd via Ethernet-IP och TCP/IP
- Alla systemtillstånd kan anropas i realtid
- Kompletta Track & Trace-processer (serialisering) genom integrering i 21 CFR Part 11-system med en högre nivå
- Säker, extremt snabb bearbetning av 20 enskilda dataposter per sekund

Perpetuo Print Mode™

- Förlänger produktionskörningarna
- Tillåter påfyllning av bläck utan att stoppa linjen

Dynamic Print Intensity™

- Möjliggör för olika DPI-upplösningar att ställas in för streckkoder och text i ett skrivhuvud
- Levererar fler utskrifter från varje patron och hjälper till att optimera bläckförbrukningen

Tekniska data

m610 advanced

Mått:

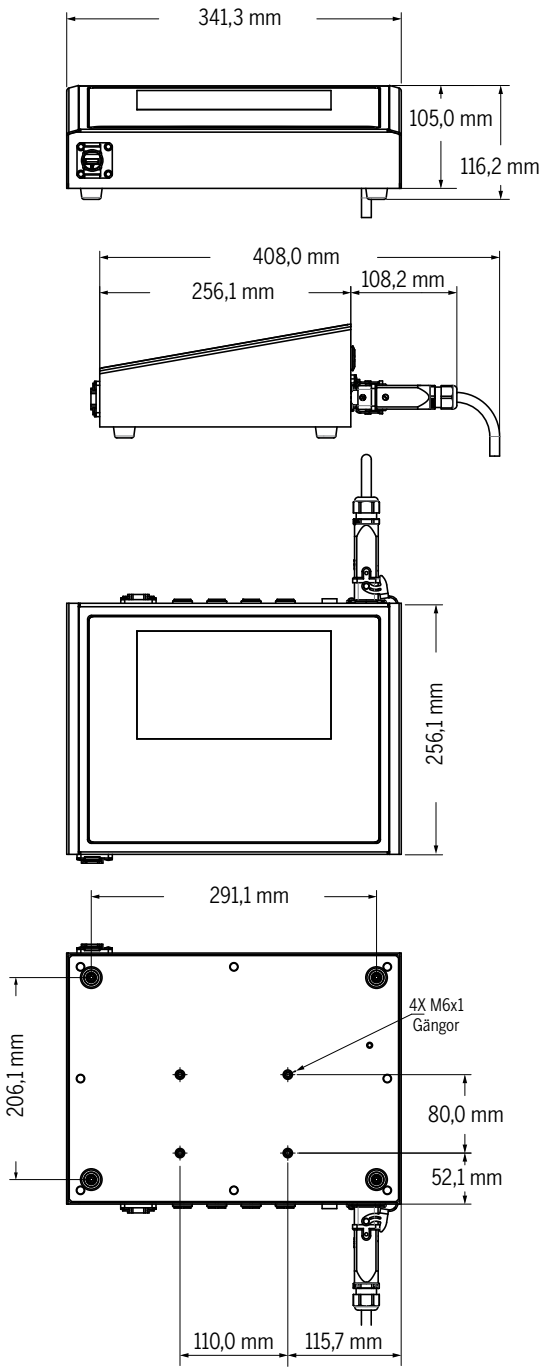

HÅRDVARA:

Styrenhetens mått
- 341 mm lång
- 256 mm bred
- 116 mm hög

Vikt (styrenhet)
- Cirka 5,4 kg

IP-klassning
- IP 65

Skärm
- 800 x 480 pixlar
- LED-bakgrundsbelysning
- TFT-LCD-skärm

Minne
- 512 MB flash
- 256 MB RAM
- Ytterligare utskriftsprocessor

Utskriftshastighet
- Upp till 300 m/min med 12 kHz patroner
- Upp till 450 m/min med 18 kHz patroner

Maximal upplösning
- Max. 600 x 600 dpi

Miljöförhållanden
- 5–45 °C Icke-kondenserande luftfuktighet

Anslutningar
- Max. 4 skrivhuvuden
- Kodare
- 24 V I/O-kontakt
- 5 V I/O-kontakt
- Ethernet, TCP/IP
- USB-B
- RS232

PROGRAMVARA
- 16 språk
- Fri design av utskriftslayouten
- Logotyper
- Text (variabel/fast)
- Räknare
- Rensningsfunktion
- Obegränsat antal rader
- Streckkoder
- 2DDataMatrix, GS1/PPN/HIBC DataMatrix, QR-kod
- XML-format
- Automatisk utloggning av operatören
- Automatiskt bläck
- Label Creator-programvara

Webbserver
- Med integrerad händelseinloggning
- Tryck för att redigera
- Snabbpositionera för att redigera

Unicode (UTF-8)
- Skriv ut fullständigt variabla koder med icke-latinska tecken. Exempel: 角羊; облако; €

Skrivhuvudets mått
- Det finns fyra tillgängliga skrivhuvudsalternativ med olika mått för att uppfylla olika linjeintegreringsbehov.
- Följande mått gäller för blått standardskrivhuvud:
  115 mm långt
  110 mm högt
  60 mm brett (vid frontplatta)
- Måtten innefattar inte patron- och kabelanslutningar. Måtten för de röda, gröna och guldfärgade skrivhuvudena varierar i längd och höjd från det blåa skrivhuvudet.

m610 oem

Enkel integrering:
guldstandarden för track and trace-integrering

Med intelligent design och praktisk utformning, ger m610 oem banbrytande och mångsidig integrering i kontrollskåp för förpackningsmaskiner i kombination med de mest kraftfulla track and trace-funktionerna.

Optimal flexibilitet när integrering är viktig

m610 oem-styrenheten är upp till 60 % mindre än jämförbara TIJ-skrivare och erbjuder systemintegratörer och OEM-kunder som jobbar med serialisering, en lätt och unik lösning. Möjligheten till 18 olika monteringsorienteringar och fyra unika skrivhuvuddesigner hjälper till att hantera de vanliga utmaningarna med integrering i sofistikerade förpacknings- och serialiseringsmaskiner. Alternativet att ansluta upp till sex skrivhuvuden gör systemet mångsidigt. Med en enda styrenhet kan du skriva ut upp till sex unika koder samtidigt, eller så kan du skriva ut med upp till tre skrivhuvudgrupper. Detta ger användaren valet av antingen dubbla produktionskörningstider mellan patronbyten eller att byta bläckpatroner utan att behöva stoppa linjen.

En 3,5-tums envägs display gör det enkelt att bläddra fram till diagnosinformation utan möjlighet till datainmatning eller konfiguration. All drift och inställning av skrivaren styrs uteslutande via HMI för värdens produktionslinje, vilket möjliggör oöverträffad säkerhet. Dessutom tillhandahåller ett fjärrgränssnitt för webbläsare enkel och flexibel konfigurering med fyra nivåer av användarlösenordsskydd och omfattande loggning, vilket skyddar skrivaråtkomst och stöder efterlevnad av CFR21 del11.

Uppfyll nuvarande och framtida serialiseringskrav

Serialisering är Wolkes arv. Och m610 oem-skrivaren klargör varför.

Wolke m610 oem skapar standarden för en ny generation av track and trace-projekt, med:

- Kraftfull ny bearbetningshårdvara med fantastisk databuffert för serialiserad registerhantering
- Validerade Wolke-fjärrkommandon och protokoll för datahantering
- Unicode TrueType®-teckensnitt för globala projekt
- Innovativ asynkron kommunikationspraxis

Aktiva User Datagram Protocol (UDP)-varningar ger nya alternativ för proaktiv avisering till ett värdsystem för definierade händelser, till exempel när en konfigurerbar tröskel för säkerhetsbuffert har uppnåtts. Dessutom informerar ett-till-ett-bekräftelse av tryckta poster värdsystemet exakt vilka koder som har bearbetats, vilket eliminerar risken för förlorade eller bortkastade koder, även genom ett strömavbrott.

Tekniska data

m610 oem

HÅRDVARA:

Linjehastighet/ upplösningskapacitet
- Maximalt 300 mpm
- Maximal upplösning på 600 x 600 dpi
- Linjehastigheten beror på vald utskriftsupplösning

Skärm
- 3,5” resistiv skärm som roterar automatisk i valfri riktning

Minne
- 512 MB
- Konfigurerbar variabel databuffert

Dataanslutning
- Differentialkodare, 24 V DC I/O-anslutning, Ethernet, TCP/IP, FTP, USB-A

Styrenhetens mått
- Längd: 220 mm
- Bredd: 200 mm
- Höjd: 80 mm

Skrivhuvud
- Anslut upp till sex skrivhuvuden som kan skriva ut samtidigt för maximal flexibilitet
- Val av fyra skrivhuvuddesigner för optimal integrering i trånga utrymmen

Miljöskydd
- IP20 (styrenhet)

Intervall för temperatur/ luftfuktighet
- 5–45 °C
- Icke-kondenserande luftfuktighet

Elektriska krav
- Extern 24 V DC-öströmförsörjning, 150 watt

Ungefärlig vikt (styrenhet)
- 2,2 kg

PROGRAMVARA

Webbserver
- Integrerad händelseloggning
- Tryck för att redigera
- Snabbpositionera för att redigera

Linjära streckkoder
- EAN8, EAN13, UPC-A/E, CODE128, EAN128, GS1 Databar stacked/limited, 2/5i, Codabar, CODE39

2D-koder
- Komplett utbud av alternativ, inklusive DataMatrix, QR, GS1, PPN, HIBC och fler

Språkalternativ
- Arabiska, bulgariska, danska, engelska, finska, franska, förenklad kinesiska, grekiska, hebreiska, italienska, japanska, traditionell kinesiska, kroatiska, koreanska, nederländska, norska, polska, portugisiska, ryska, spanska, svenska, thailändska, tjeckiska, turkiska, tyska, ungerska, vietnamesiska

Wolke Label Creator™
- Stöder True Type®-teckensnitt Möjliggör redigering eller uppgradering av befintlig m600 advanced-etikett

Unicode (UTF-8)
- Skriv ut fullständigt variabla koder med icke-latinska tecken. Exempel: 구름; облако; €

Mått:

Kompakt design och mångsidig montering

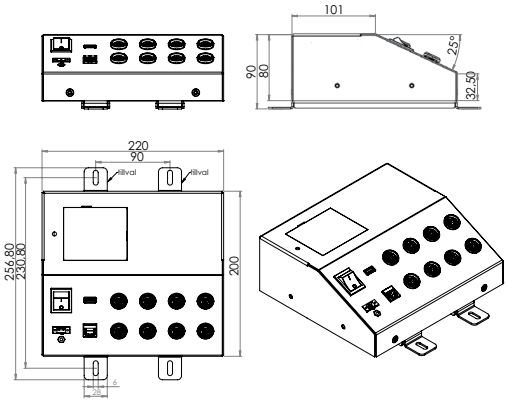

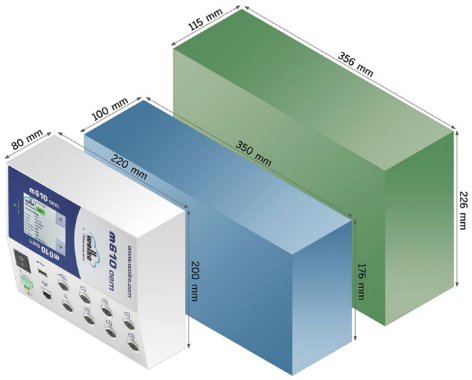

Wolke m610 oem kräver upp till 60 % mindre utrymme i elskåpet än jämförbara termiska bläckstrålesystem.

Totalt 18 monteringsalternativ i olika riktningar, inklusive val av infällda fästen eller DIN-skenmontering optimerat för spårningsskåp.

m610 touch/8520

Helt enkelt snabbare:
höghastighetsoptimering

m610 touch/8520 fungerar i mycket hög hastighet och är perfekt integrerad i nästan alla produktionsmiljöer.

Tekniska fördelar med höghastighetsklassen m610/8520

- Högupplöst utskrift (upp till 600 dpi) för smidig kontroll med bildbehandlingssystem nedströms
- Ett brett utbud av streckkoder, däribland DataMatrix och Stacked-symboler
- m610 touch/8520 kan manövreras intuitivt via pekskärmem med gränssnittet CLARiTY™
- Webbserverfunktionen möjliggör sömlös och okomplicerad integration av m610 touch/8520 i industriella processer
- Inga slitdelar eller reservdelar, förutom byte av bläckpatron
- Kodsäkring, det exklusiva kvalitetssäkringskonceptet från Videojet, förenklar jobbval och datainmatning

Utskriftshastighet/utskriftsupplösning

- Maxhastighet: 300 mpm
- Maximal upplösning: 600 x 600 dpi
- Maximal utskriftsupplösning beror på utskriftshastigheten

Utskriftshastighet/utskriftsupplösning

- TrueType®- teckensnitt
- Fasta och variabla textfält
- Flexibla format för datum/tid och skiftkoder
- Automatiskt bäst-före-datum (BBD)
- Stöd för flera grafikformat (upp till det maximala utskriftsområdet)

Streckkoder

- EAN 8, EAN 13, UPC-A/E, KOD 39, KOD 128, EAN/GS1-128, GS1 DataBar (inklusive 2D-komposit), DataMatrix, QR, PDF417

Tekniska data

m610 touch/8520

Mått:

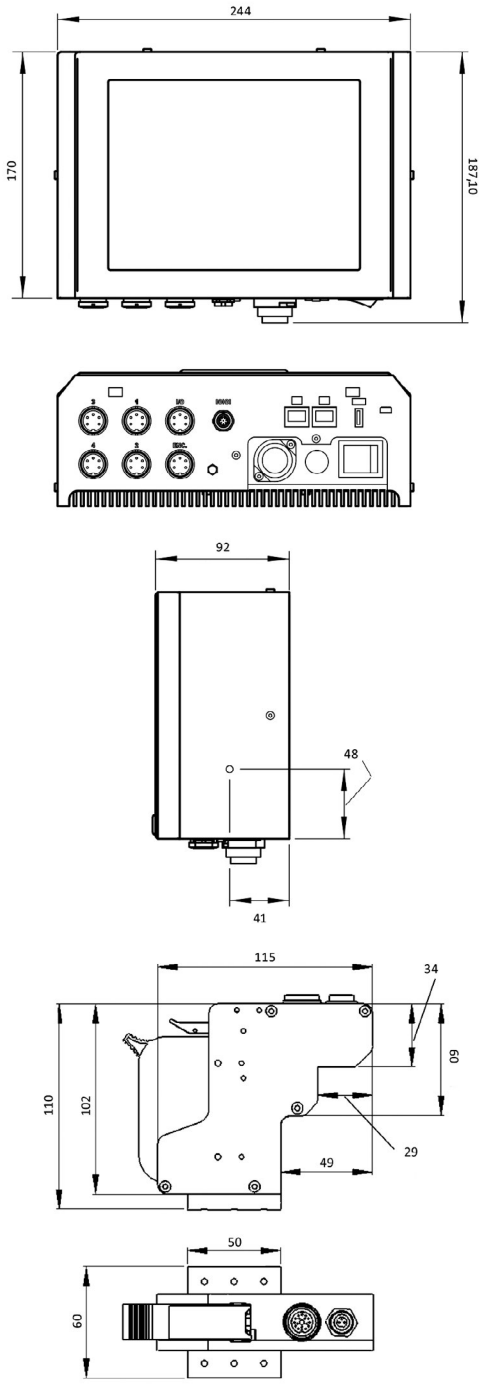

Användargränssnitt

- 8,4-tums TFT SVGA (800 x 600), LCD- och pekskärm i full färg
- WYSIWYG-förhandsgranskning av utskrifter
- Fullständig inbyggd diagnostik
- Tre nivåer av lösenordsskydd eller avancerat konfigurerbart lösenordsskydd
- Omfattande språkstöd (totalt 22 språk)

Datagränssnitt

- RS232, Ethernet, USB-minne, textkommunikationslogg, fritt parametrerbara I/O:er (sex ingångar, fyra utgångar)

Styrenhetens mått

- 244 mm lång
- 92 mm bred
- 170 mm hög
- Mått utan skrivhuvud, kabeltillbehör och nätverksanslutningar

Intervall för drifttemperatur

- 5–45 °C

Strömförsörjning

- 100–240 VAC, 50/60 Hz

Styrenhetens vikt

- Cirka 3,2 kg

Utskriftshastighet

- Upp till 300 mpm med 12 kHz patroner
- Upp till 450 mpm med 18 kHz patroner

Skrivhuvuden

- Upp till fyra skrivhuvuden kan anslutas till styrenheten, var och en med en utskriftshöjd på 12,7 mm (var för sig eller tillsammans i en grupp)
- Skrivhuvudena kan särskiljas från advanced- och oem-modellerna genom avvikande elektriska anslutningsdata

Skrivhuvudets mått

- Det finns fyra tillgängliga skrivhuvudsalternativ med olika mått för att uppfylla olika linjeintegreringsbehov.
- Följande mått gäller för blått standardskrivhuvud:
  115 mm lång
  110 mm hög
  60 mm bred (vid frontplatta)
- Måtten innefattar inte patron och kabelanslutningar. Måtten för de röda, gröna och guldfärgade skrivhuvudena varierar i längd och höjd från det blåa skrivhuvudet

Patroner för termisk bläckstråleskrivare

För m610 advanced, oem och touch

Samspelet mellan originalpatroner och standardiserade bläckstrålebläck från Videojet/Wolke hjälper till att säkerställa maximal kvalitet. Det breda utbudet av bläck ger utmärkt kontrast, hög ljusbeständighet och långa öppningstider.

Wolke Premium Black

Premium Black är ett snabbtorkande och mycket tillförlitligt bläck som erbjuder oöverträffade utskrifter med hög kontrast. Det utvecklades av Videojet och designades med optimal prestanda för Wolke termiska bläckstrålesystem i åtanke. Den långa öppningstiden hjälper till att säkerställa utmärkta koder efter längre produktionslinjestopp. Den höga graden av svärta möjliggör också exceptionell kodläsbarhet. Koder med hög kontrast som trycks med Premium Black-bläck uppvisar utmärkt ljusbeständighet vid steg WS 6 *.

Wolke Global Black

Med sin kombination av långa öppettider och korta torktider är detta exklusiva och patenterade TIJ-bläck perfekt för utskrift på omålade och bestrukna ytor och andra papperssubstrat. Wolke Global Black imponerar med högkvalitativa utskrifter även efter långa avbrott.

Water Resistant Black

Den specialiserade formuleringen minimerar blödande eller utsmetning av bläck när förpackningen utsätts för fukt eller kondens efter utskrift. Denna lösning är särskilt användbar för farmaceutiska kylkedjetillämpningar.

Global Solvent

Global Solvent-bläck möjliggör extraordinära nya tillämpningar för TIJ-märkning på många icke-porösa material som glansiga kartonger, blisterfolier, bestrukna etiketter eller mjuk plast. Global Solvent erbjuder helt nya applikationer för Videojet/Wolke TIJ-utskrift på läkemedelsmaterial utöver kartonger.

* WS 6 = mycket bra enligt Blue Wool-skalan Standardpapper APCO II/II i enlighet med DIN ISO 12040th.

Det finns många andra tillgängliga bläck

Tveka inte att kontakta vårt team om du behöver ytterligare information.

TIJ-patronautentisering**

Wolke m610-serien/Videojet 8520 identifierar automatiskt patrontypen och ger information om patronens utgångsdatum och bläcknivå. Konfigurationsfunktionen begränsar utskriftsfunktionen till en fördefinierad bläcktyp, vilket hjälper till att eliminera användarfel.

**Funktionen är tillgänglig vid användning av kompatibla TIJ-patroner

Skrivhuvuden, tillbehör och tjänster

Helt enkelt lysande

CODE 2 CARTON

Testad märkningskvalitet för din kartong

För att säkerställa optimal märkningskvalitet på din förpackning har Videojet samarbetat med Paper Technology Foundation (PTS) för att erbjuda ett test för Videojet-koder på de vikbara kartonger du använder.

Följande test erbjuds:

- Torktid
- Vattentålighet
- Ljusbeständighet (färgers motstånd under ljus

Högkvalitativa utskriftsresultat är avgörande när det gäller spårbar kodning av vikbara kartonger, etiketter och andra förpackningar.

m610-skrivhuvuden har utvecklats speciellt med robust industriell användning i åtanke.

Olika utformningar garanterar enkel integrering i nästan alla system. Beroende på individuella krav och utskriftssystem kan upp till sex skrivhuvuden anslutas. Dessa fungerar sedan individuellt eller som grupp.

Skrivhuvudena kan användas för m610 advanced, m610 oem och m610 touch/8520. Touch/8520-modellerna har samma mått, men elektriska anslutningsdata skiljer sig åt.

IQ/OQ-dokumentation

För installation och start av Wolke-system erbjuder Videojet IQ/OQ-dokumentation för att underlätta efterlevnad av GAMP® 5.

För att du snabbt och kostnadseffektivt ska kunna installera på plats rekommenderar vi att du endast använder originaltillbehör som specialanpassats till ditt system.

Uppsättningar med fästen för skrivhuvuden

Beprövade, robusta fästsatser hjälper till att möjliggöra snabb och enkel montering av skrivhuvudet.

Fäste för flera huvuden

Kodare

Kodaren används för att mäta produkthastigheten och justerar därför utskriften till detta. Olika mäthjul samt anslutningskablar, förlängningskablar och andra tillbehör finns också tillgängliga.

Mäthjul för kodaren

Parallellogram

Ett parallellogram kan användas för att kompensera för ojämnheter i det tryckta objektet eller vibrationer i produktflödet. Detta säkerställer ett konsekvent optimalt utskriftsresultat.

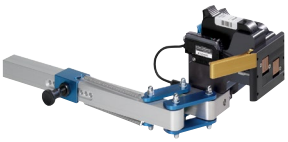

Signallampor

Produktionen går också smidigt tack vare LED-signallamporna som kan ses på långt håll. De är utformade baserat på trafikljussystemet och indikerar fel, varningar och larmmeddelanden för skrivaren

Sinnesro följer med på köpet

Videojet Technologies är en världsledare på marknaden för produktidentifiering och tillhandahåller utskrifts-, kodnings- och märkningsprodukter, tillämpningsspecifikt bläck och produktlivscykeltjänster.

Vårt mål är att samarbeta med våra kunder inom förpackade konsumtionsvaror, läkemedels- och industrivarubranscherna för att förbättra deras produktivitet, skydda och förbättra deras varumärken och för att ligga steget före branschtrender och regelverk. Videojet har fler än 400 000 skrivare installerade över hela världen. Vi har egna kundapplikationsexperter och tekniskledarskap inom kontinuerliga bläckstråleskrivare (CIJ), termiska bläckstråleskrivare (TIJ), lasermärkning, folieskrivare (TTO), förpackningskodning och märkning samt ett brett utskriftsurval.

Våra kunder förlitar sig på Videojets produkter för att märka över tio miljarder produkter dagligen. Support för försäljning, tillämpning, service och utbildning tillhandahålls i direktdrift med över 4 000 teammedlemmar i 26 länder världen över. Videojets distributionsnätverk innefattar dessutom fler än 400 distributörer och OEM:er som betjänar 135 länder.

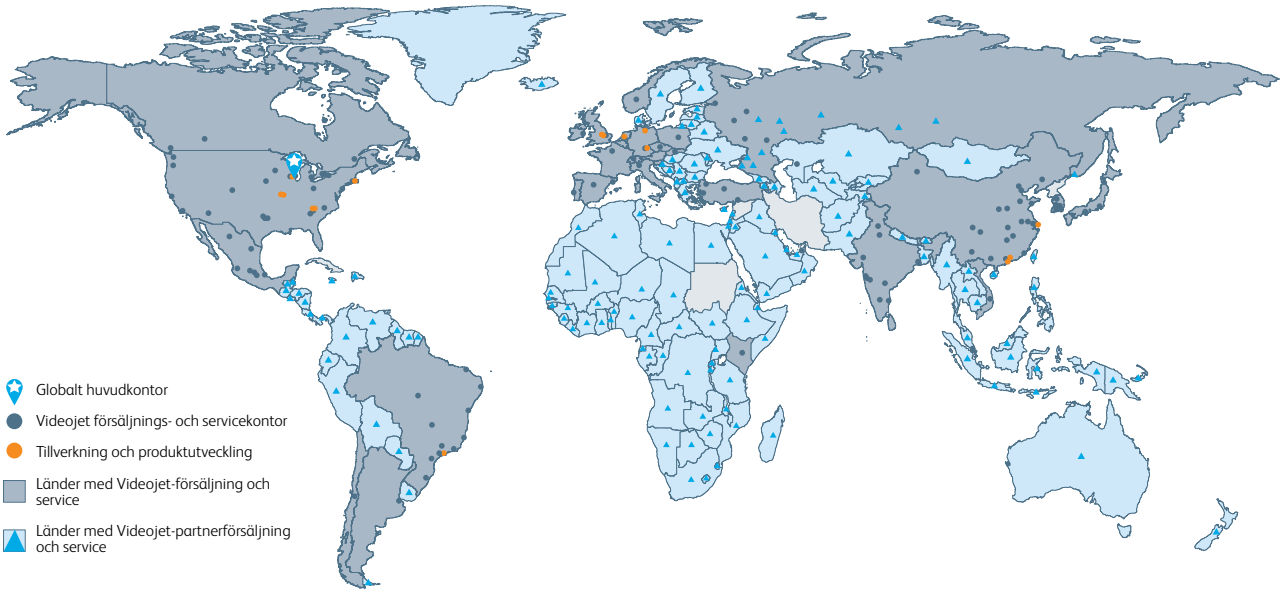

Ring **031-7873457**
E-post **info.se@videojet.com**
eller besök **www.videojet.se**

Videojet Technologies Sweden
Johannefredsgatan 4
Mölndal
Sweden

© 2022 Videojet Technologies Inc. – Med ensamrätt.
Vår policy på Videojet Technologies Inc. står för fortsatt produktförbättring. Vi förbehåller oss rätten att ändra design och/eller specifikationer utan förhandsbesked.
True Type är ett registrerat varumärke som tillhör Apple Computer, Inc.

Artikelnr SL000673
br-tij-product-range-sv-0422

wolke by VIDEOJET